Apshon™



接線圖/Wiring Diagram

忠告 Precaution

為避免觸電，在安裝前必須把電源先切斷。必須是有合法牌照的電工來進行安裝



To prevent severe shock or electrocution, always disconnect the power at the service panel before installation. Only licensed electricians should carry out the installation



內容 Content

- 燈制接線圖 第4頁
- 2 Way燈制接線圖 第5頁
- 窗簾/捲簾安裝忠告 第6頁
- 窗簾接線圖 第7頁
- 捲簾接線圖 第8頁
- 其他接線圖 第9頁
- Light Switch Wiring Diagram Page 10
- 2 Way Light Switch Page 11
- Curtain/Roller Precaution Page 12
- Curtain Wiring Diagram Page 13
- Roller Wiring Diagram Page 14
- Others Page 15

燈制接線圖

智能牆身燈制支援零火（接N線）和單火接線（不接N線）

零火接線（接N線）：

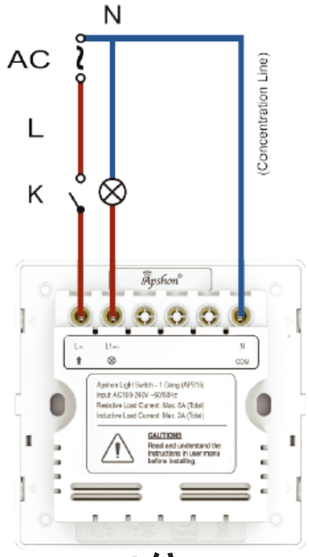

1位

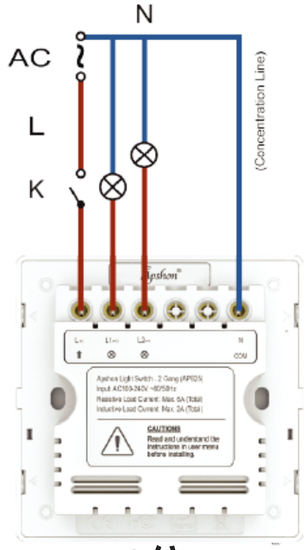

2位

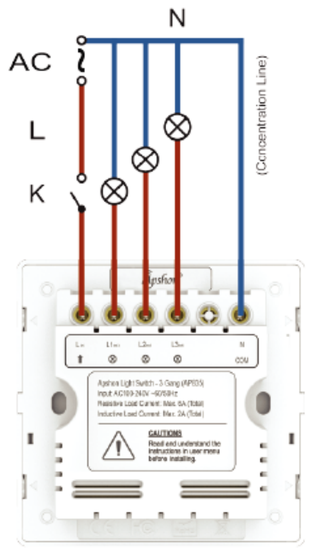

3位

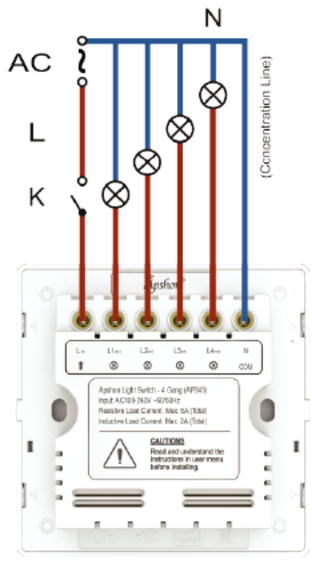

4位

單火接線（不接N線）：

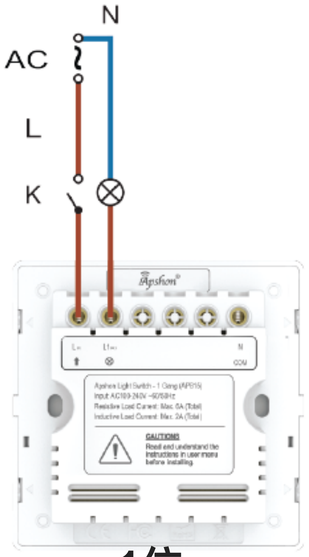

1位

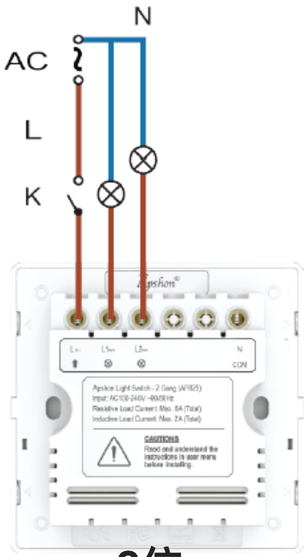

2位

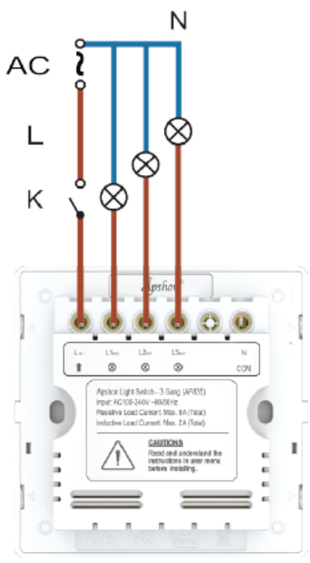

3位

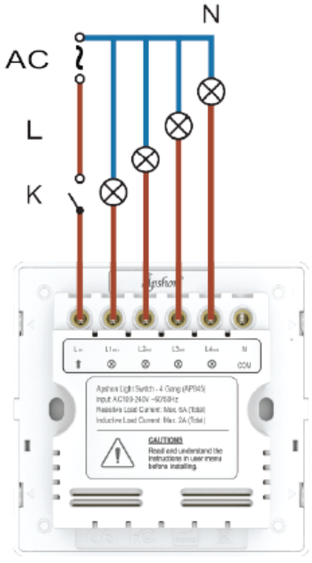

4位

採用單火接法（不接N線），請按下圖接駁LED穩定器在每一個位的其中一盞燈的兩端（一位掣接一盞，兩位掣接兩盞，如此類推）

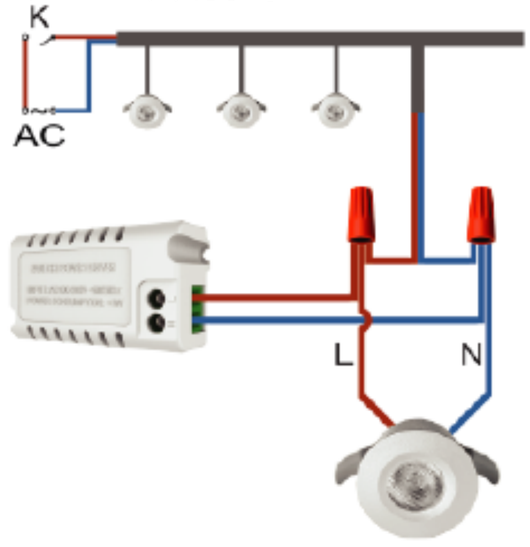

LED 穩定器

2 Way燈制接線圖

2 Way燈制支緩零火（接N線）和單火接線（不接N線）

零火接線（接N線）：

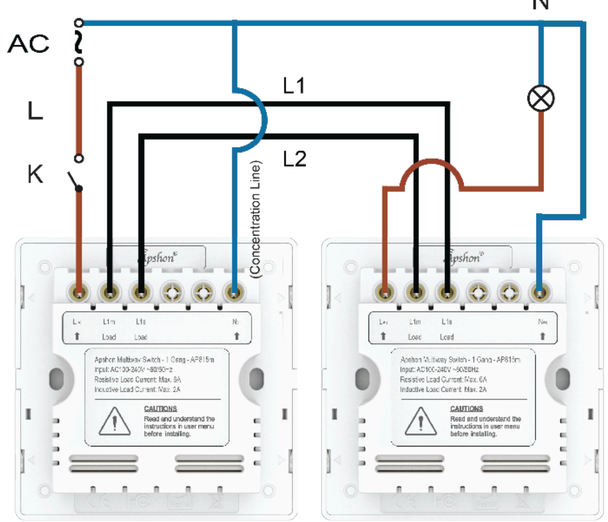

1位

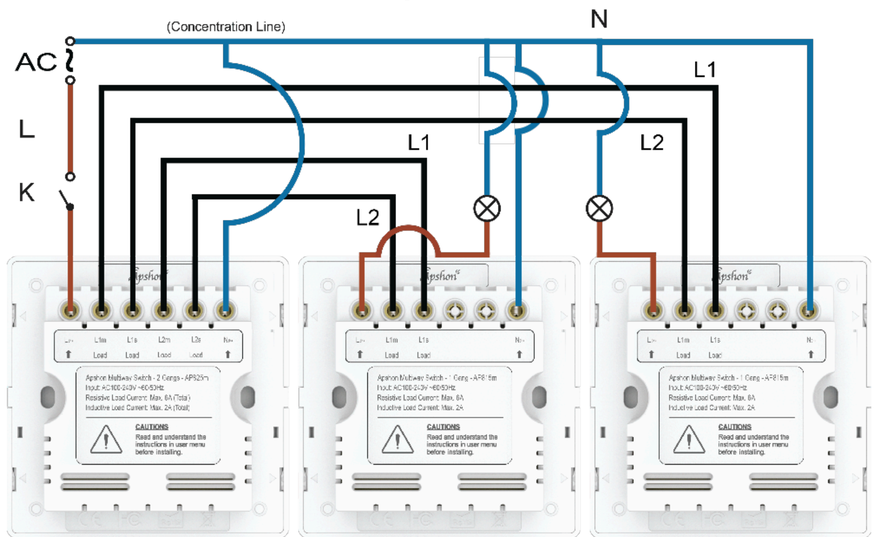

(2 Gangs 2 way switch) (1 Gang 2 way switch) (1 Gang 2 way switch)

2位

單火接線（不接N線）：

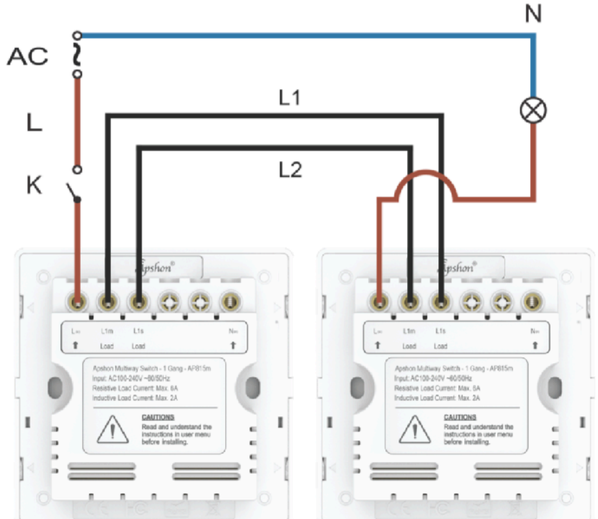

1位

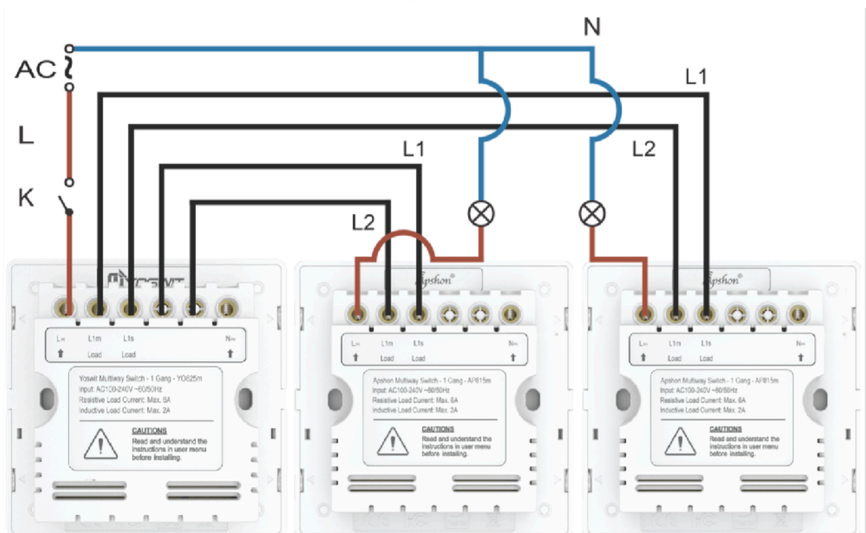

(2 Gangs 2 way switch) (1 Gang 2 way switch) (1 Gang 2 way switch)

2位

採用單火接法（不接N線），請按下圖接駁LED穩定器在每一個位的其中一盞燈的兩端（一位掣接一盞，兩位掣接兩盞，如此類推）

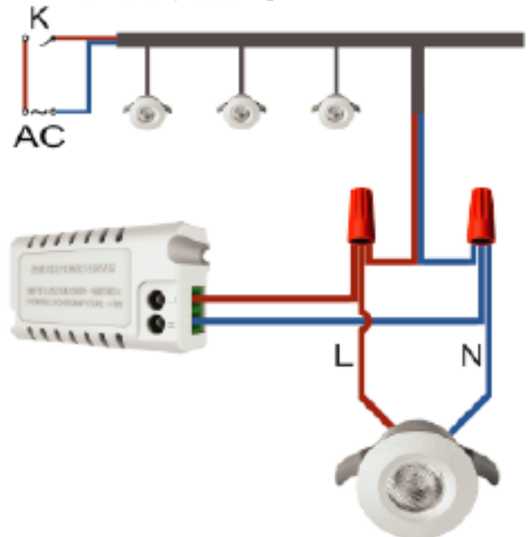

LED 穩定器

窗簾/捲簾安裝忠告



窗簾馬達和智能制需要有N線接駁（建議有E線），把電源接智能制的L和N位，把馬達的紅線接智能制的L1a，黑線接智能制的L1b（如果方向相反了，可以把紅和黑線反過來），馬達的N線接智能制的N位



窗簾接線圖

裝修建議

1）留位藏摩打線

2）這部分藏牆內，建議藏4條線做接智能制的2條控制線，1條L線和1條N線

3）留位安裝智能制，需要有L和N

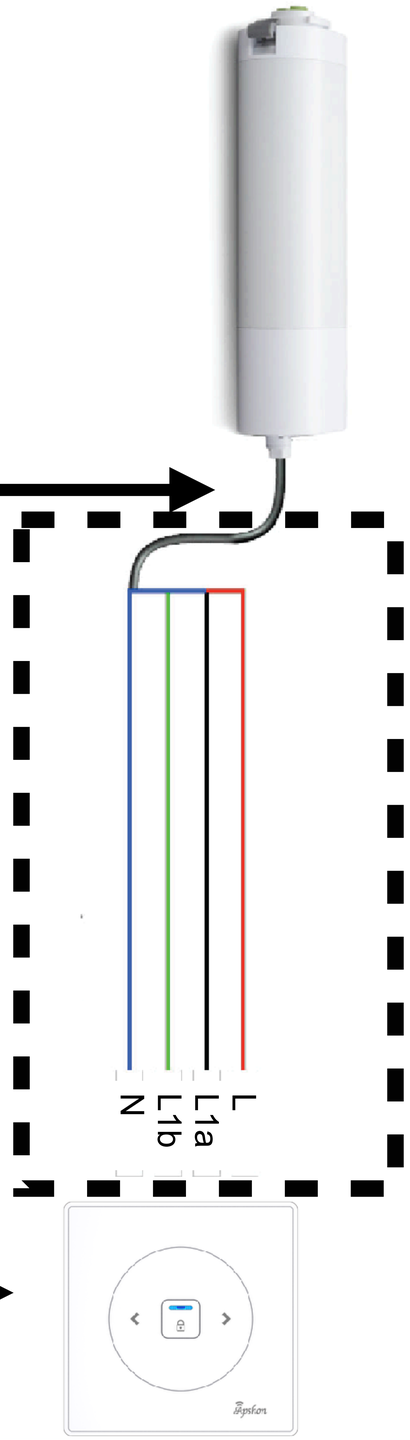

智能制接線方式

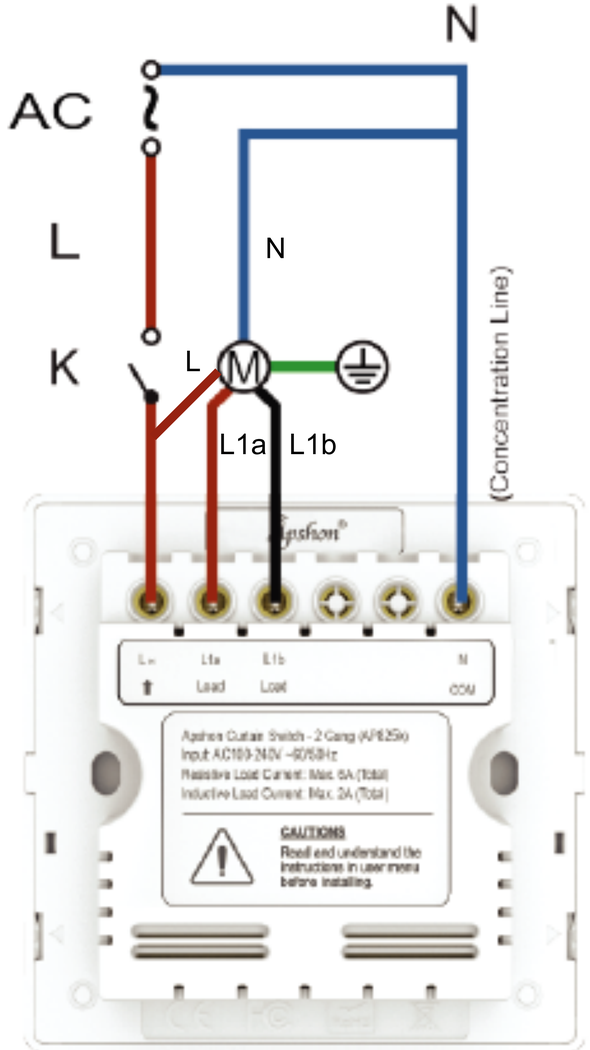

捲簾接線圖

裝修建議

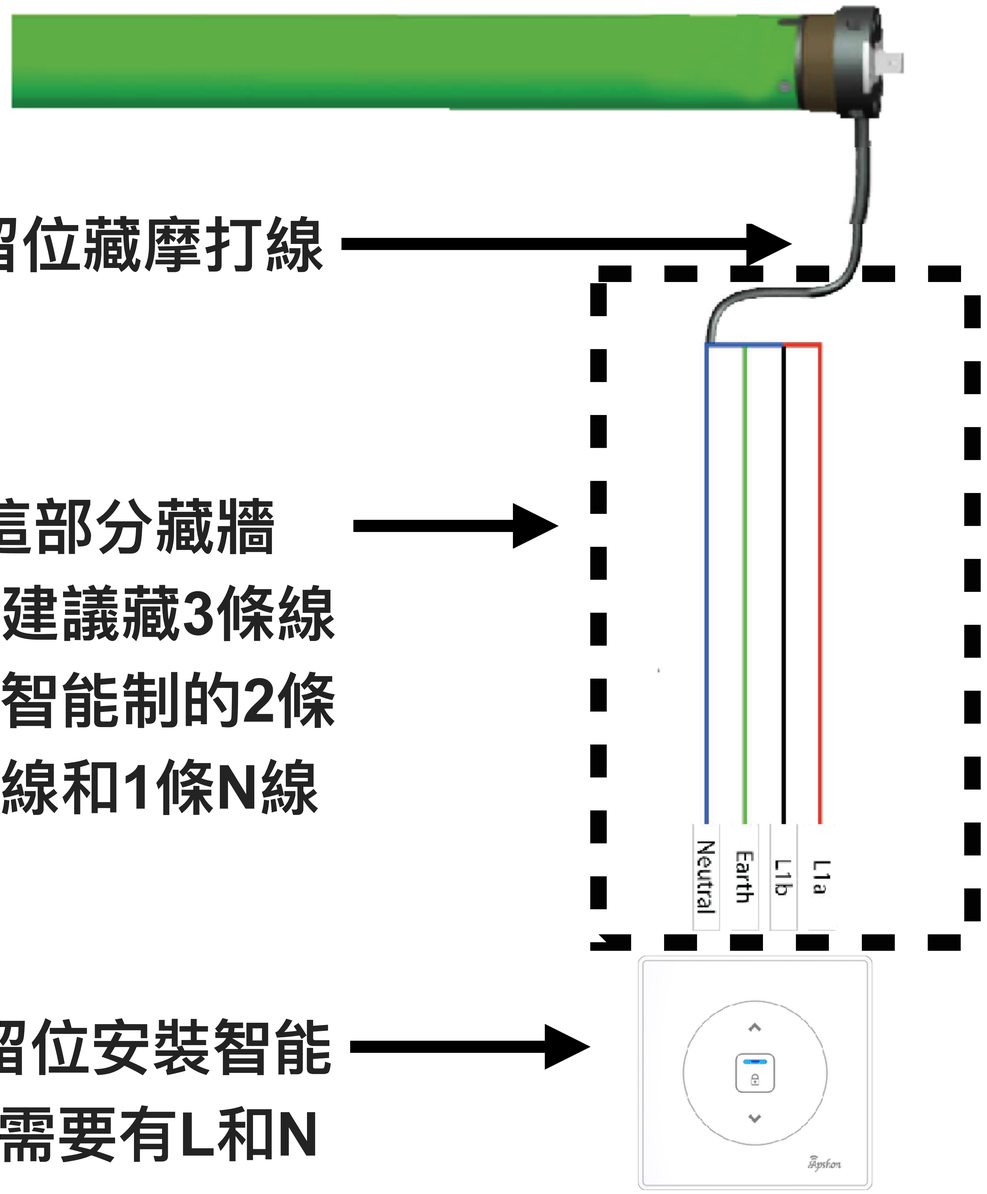

1）留位藏摩打線

2）這部分藏牆內，建議藏3條線做接智能制的2條控制線和1條N線

3）留位安裝智能制，需要有L和N

智能制接線方式

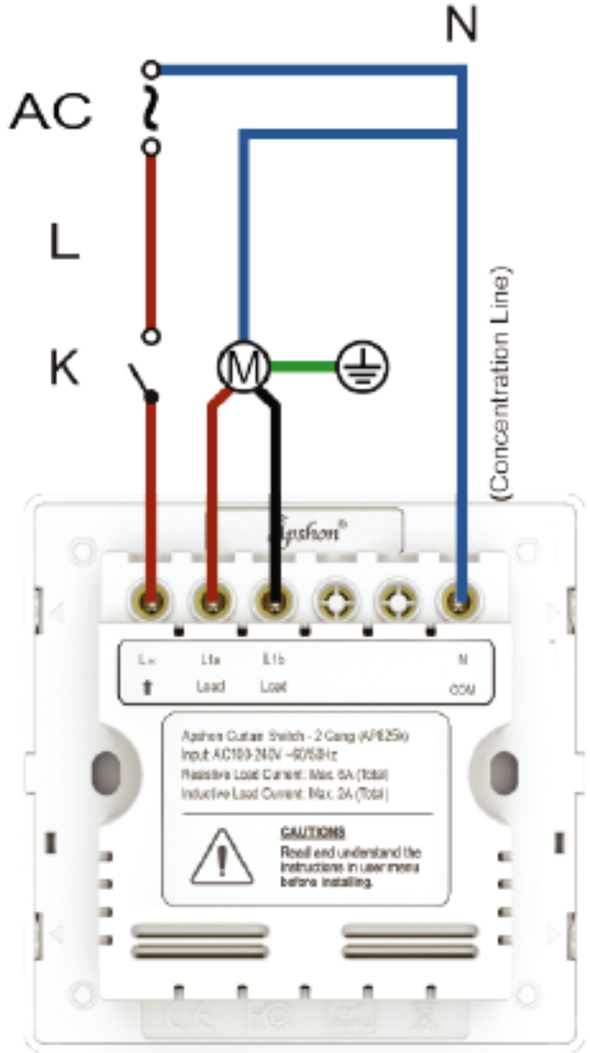

其他接線圖

曲架/冷氣牆身制

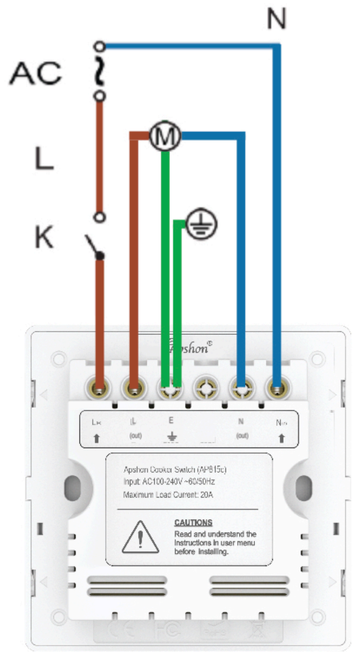

和普通的曲架接線一樣（建議有E線），把電源接智能制的L(in)和N(in)，把電器接智能制的L(out)和N(out)

13A插制

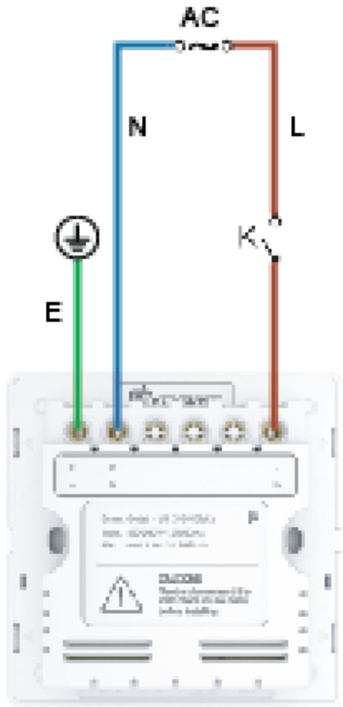

和普通的13A接線一樣有L，N和E，按圖接上智能13A插制

智能遙控

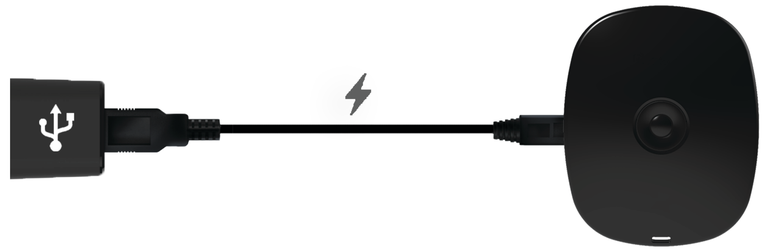

把USB線接上Apshon智能遙控上的Micro USB接口作為電源供應（長期使用）



把兩顆AAA電池放入Apshon智能遙控方向（短暫使用）

Light Switch

Smart Light Switch support both with and without N wire

Connection with N wire：

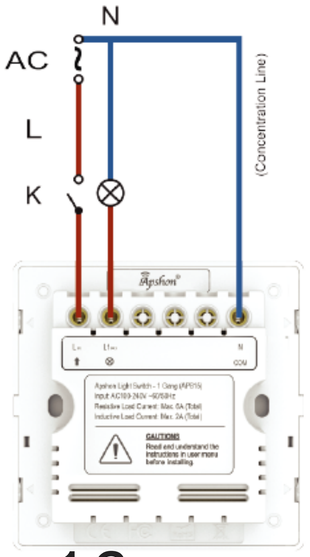

1 Gang

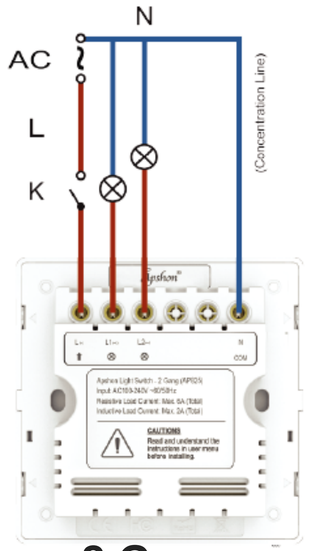

2 Gangs

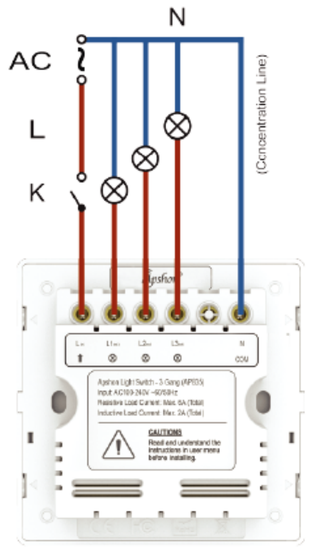

3 Gangs

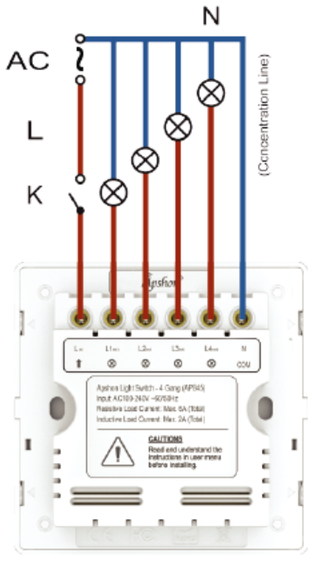

4 Gangs

Connection without N wire：

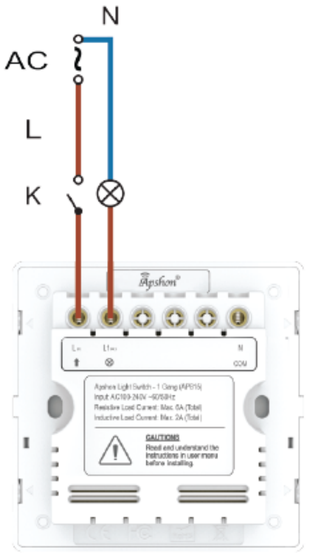

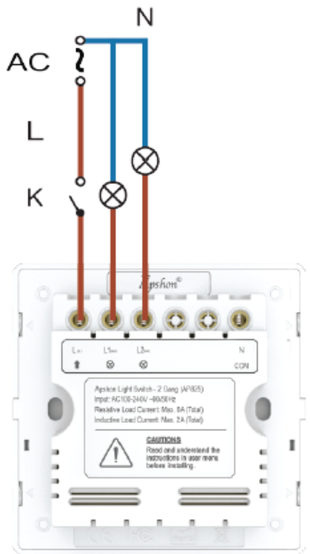

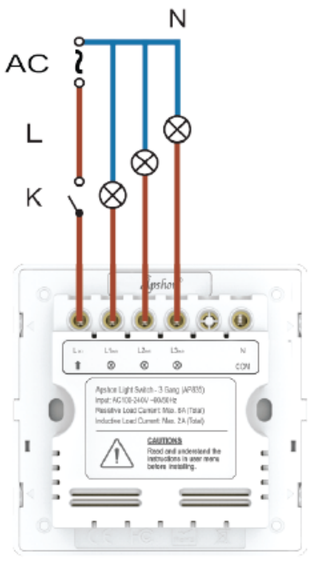

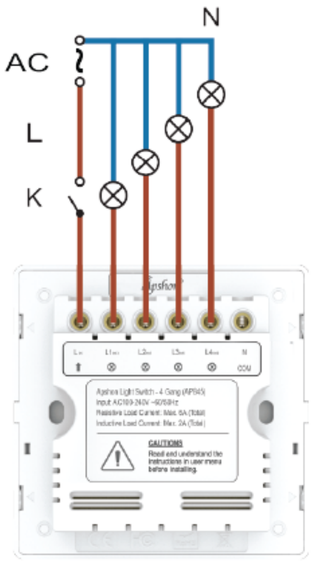

For connection without N wire, please follow the below diagram to connect LED stabiliser to the any light each gang (1 for 1 gang, 2 for 2 gangs, etc)

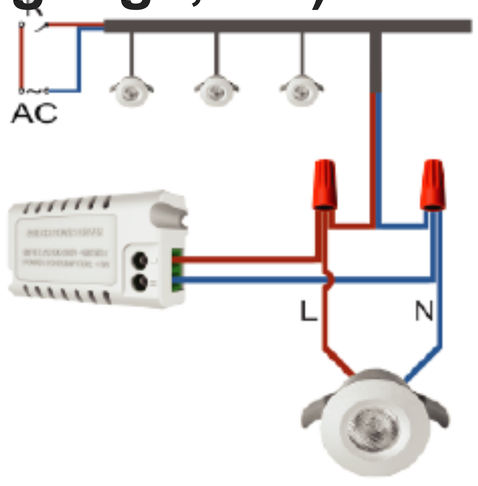

LED Stabilizer

2 Way Light Switch

2 Way Light Switch support both with and without N wire

Connection with N wire :

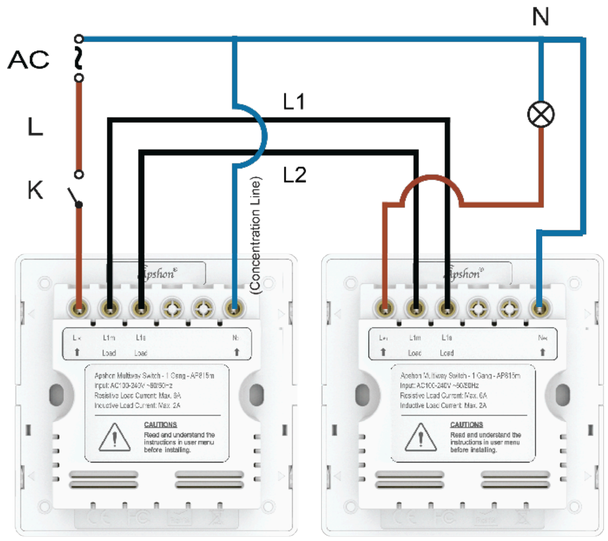

1 Gang

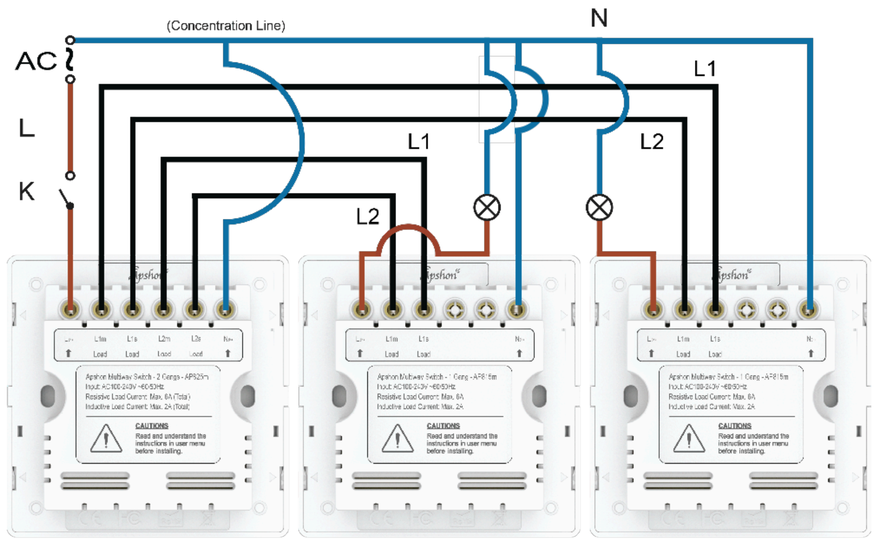

(2 Gangs 2 way switch) (1 Gang 2 way switch) (1 Gang 2 way switch)

2 Gangs

Connection without N wire :

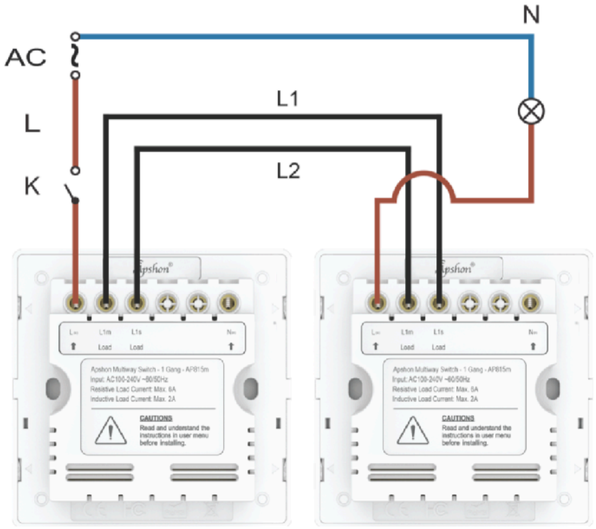

1 Gang

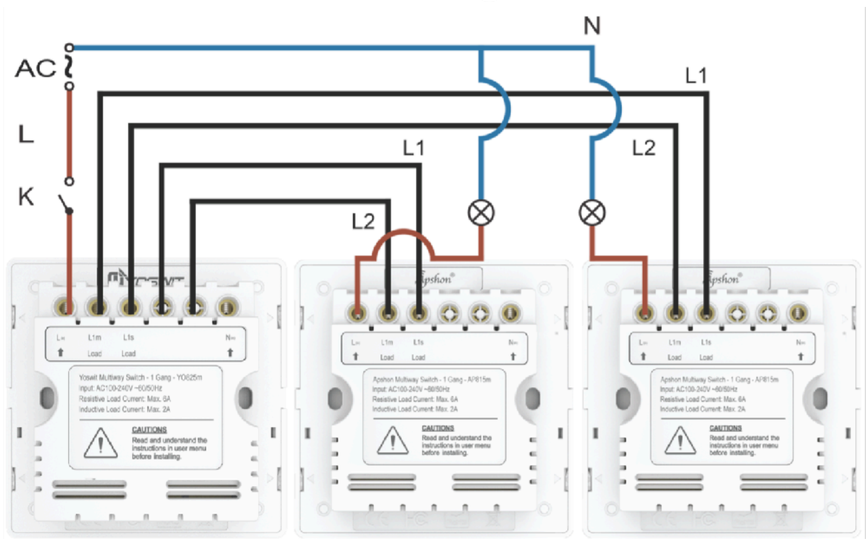

(2 Gangs 2 way switch) (1 Gang 2 way switch) (1 Gang 2 way switch)

2 Gangs

For connection without N wire, please follow the below diagram to connect LED stabiliser to the any light each gang (1 for 1 gang, 2 for 2 gangs, etc)

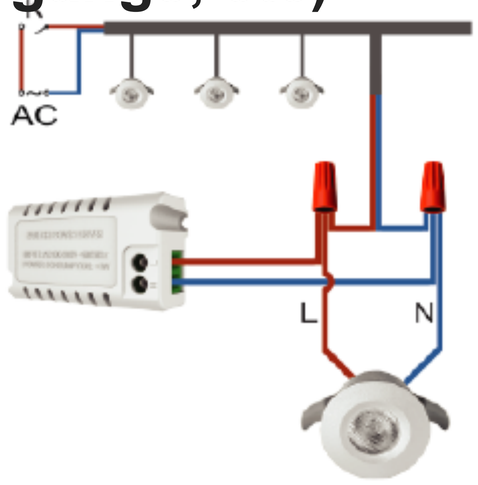

LED Stabilizer

Curtain/Roller Precaution

Both Curtain/Roller Motor and Switch need N wire（E wire is recommended），Connect the L and N wire to L and N on the switch，connect the red wire and black wire to L1a and L1b respectively（if you found the direction is reversed, swap the connection of L1a and L1b)，also connect the N wire of motor to N on the switch

Curtain Wiring

Recommend Installation

1） Position for Motor wire enter the wall

2） This portion hide inside the wall. Total 3 wires are needed, 2 for motor control wires 1 for L and 1 for N wire connect switch

3） Reserve for Switch, L and N wires are needed

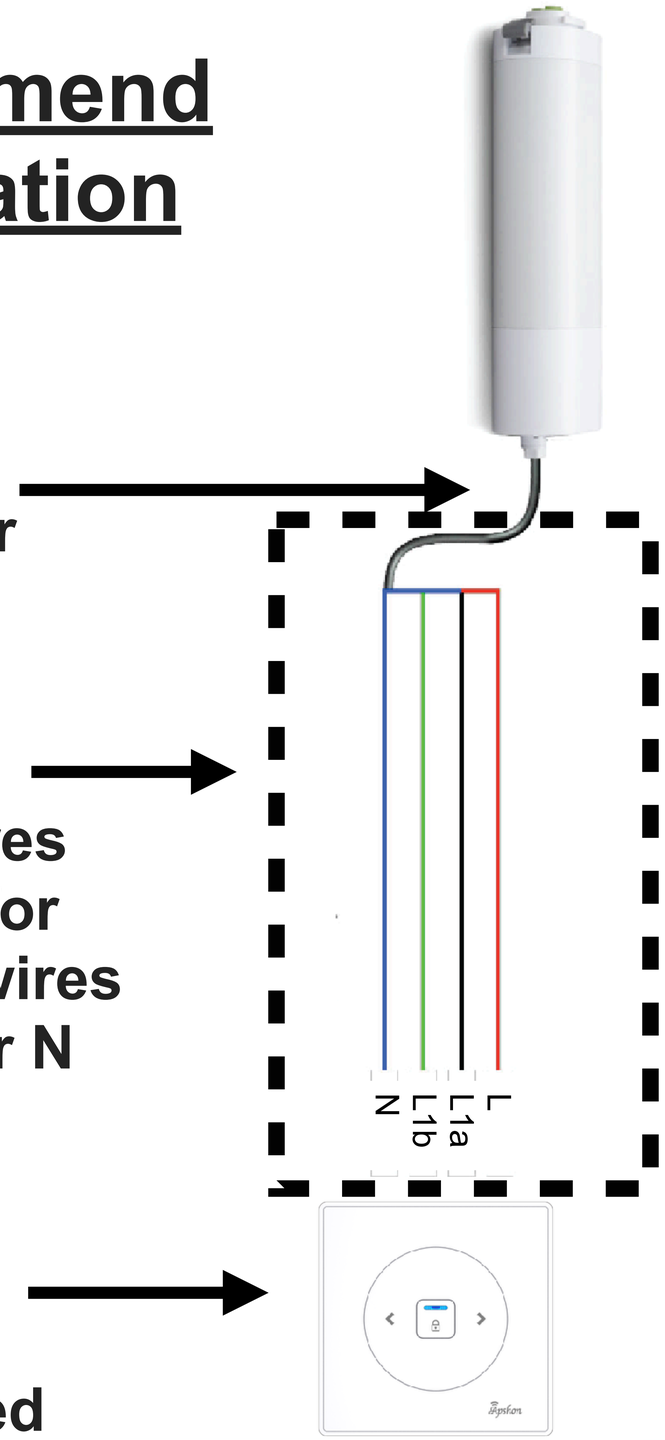

Switch Connection

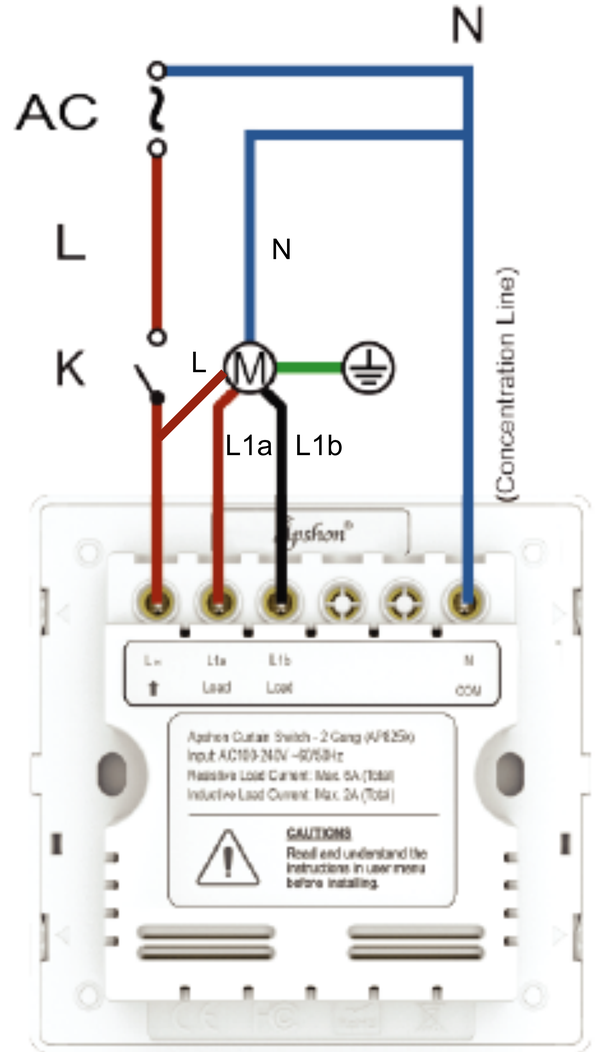

Roller Wiring

Recommend Installation

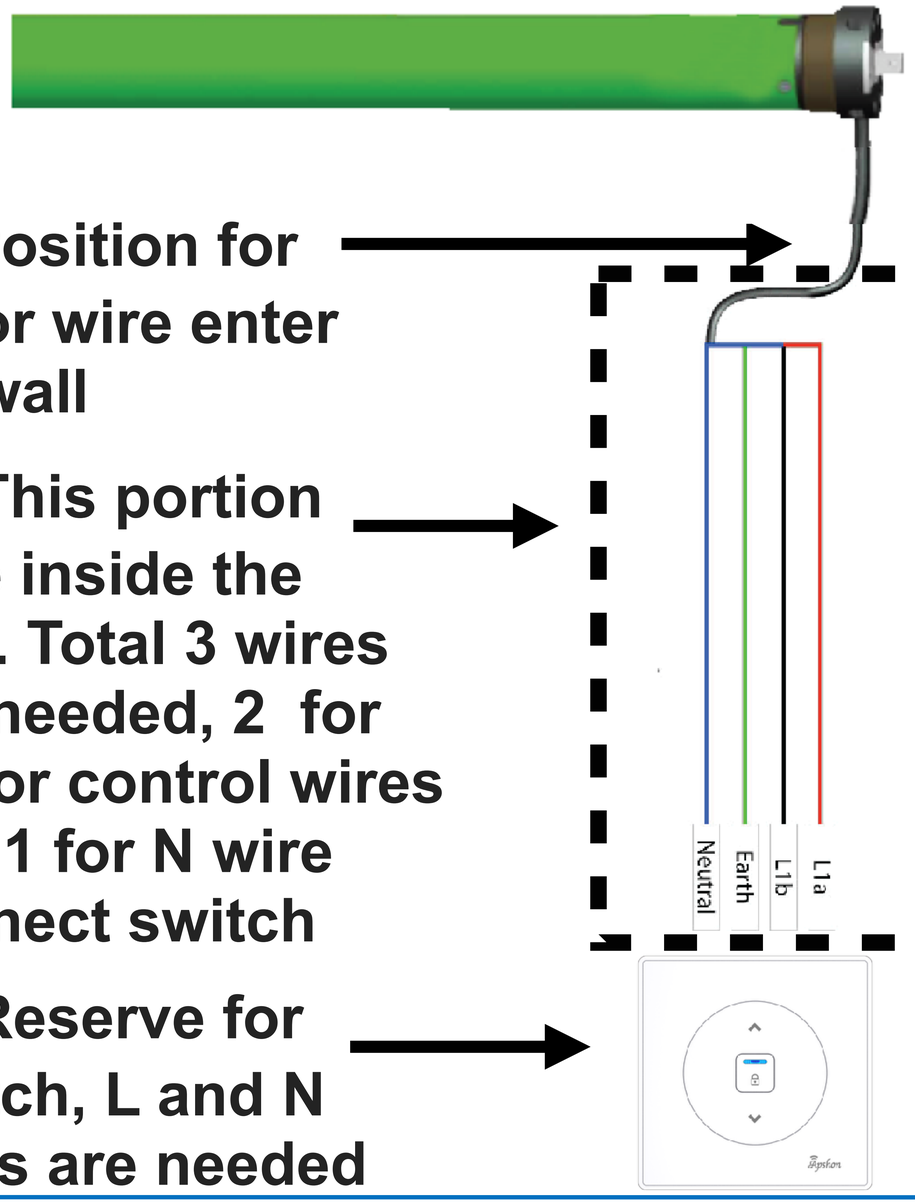

1） Position for Motor wire enter the wall

2） This portion hide inside the wall. Total 3 wires are needed, 2 for motor control wires and 1 for N wire connect switch

3） Reserve for Switch, L and N wires are needed

Switch Connection

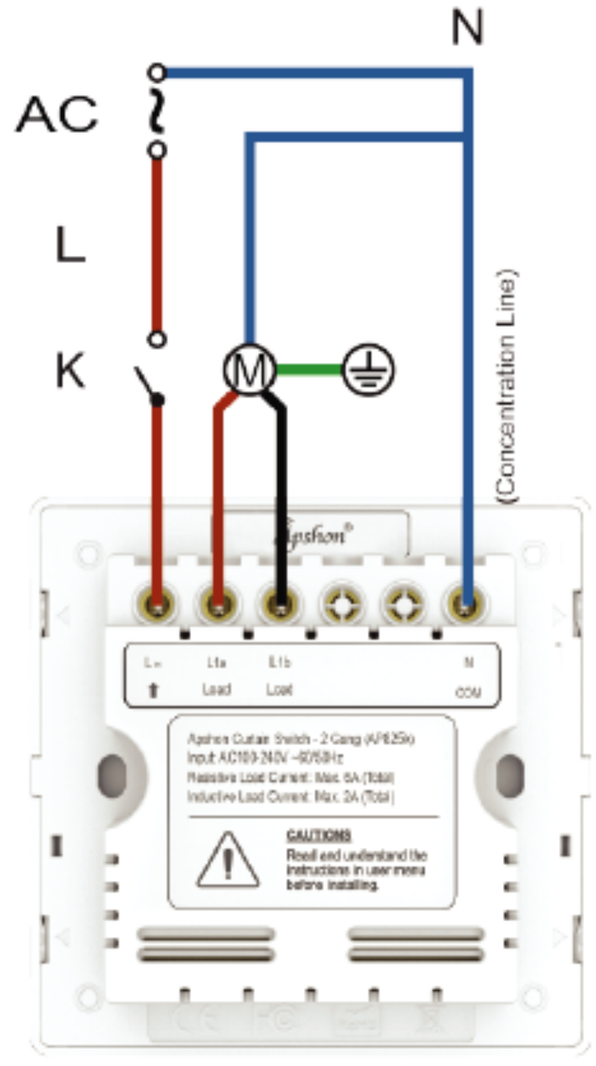

Others

Cooker/AC/20A

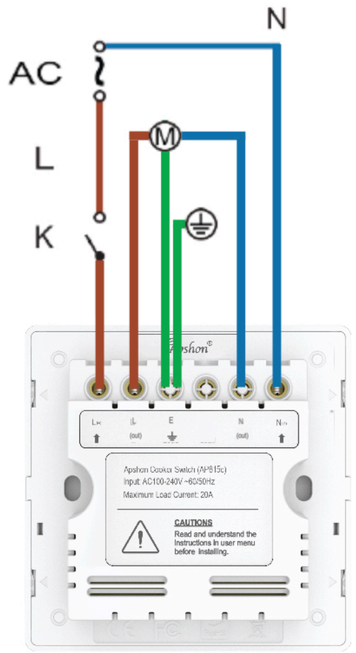

Power connect to L(in) and N(in) , Device connect to L(out) and N(out). E is recommended

Outlet/13A

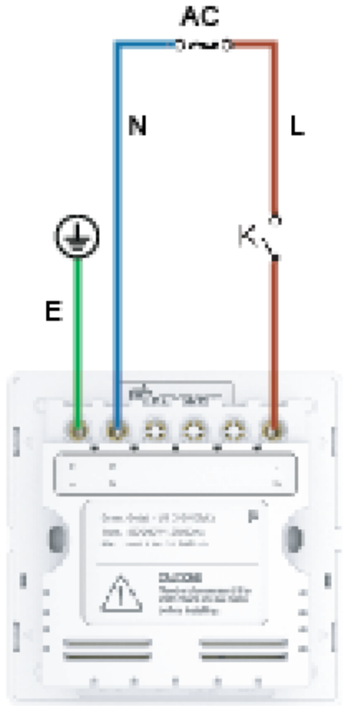

Follow the label at the back of the switch to connect L, N and E

Smart Remote

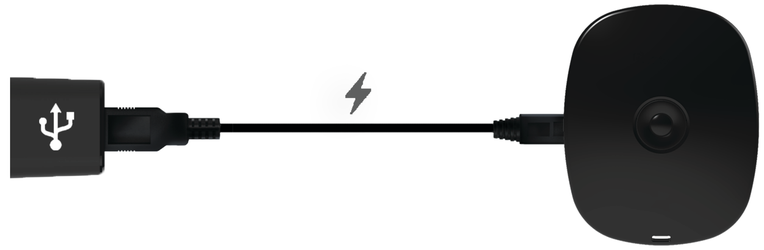

Use USB wire to plug in Micro USB port in Apshon Smart Remote (Long time using)



Put 2 pieces of AAA battery inside Apshon Smart Remote (Short time using)

Bright Future

Apshon™

The Simplest Smart Home Solution

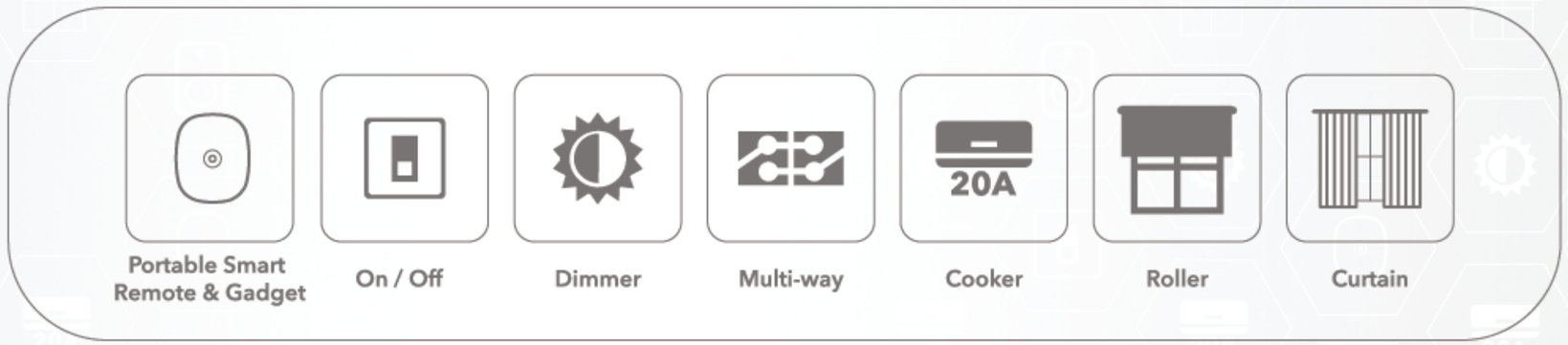





Bright Future Group Limited

Tel: +852 5509 5011 **+852 55095011** **APSHON**

Email: info@brightfuturegroup.com.hk **Website:** http://www.brightfuturegroup.com.hk

Address: Flat 1, 6/F, Winful Centre, 30 Shing Yip Street, Kwun Tong, Hong Kong